NBC FILTERS

20

УСТАНОВКА ФИЛЬТРОВЕНТИЛЯЦИОННАЯ АВТОМОБИЛЬНАЯ ФВУА-100Н-12 (ФВУА-100Н-12Ф)

ТЕХНИЧЕСКОЕ ОПИСАНИЕ И ИНСТРУКЦИЯ ПО ЭКСПЛУАТАЦИИ

УСТАНОВКА
ФИЛЬТРОВЕНТИЛЯЦИОННАЯ АВТОМОБИЛЬНАЯ
ФВУА-100Н-12 (ФВУА-100Н-12Ф)

ТЕХНИЧЕСКОЕ ОПИСАНИЕ И ИНСТРУКЦИЯ ПО ЭКСПЛУАТАЦИИ

Фильтровентиляционная установка постоянно совершенствуется, поэтому некоторые конструктивные изменения, не влияющие на ее монтаж и эксплуатацию, могут быть не отражены в настоящем издании.

СОДЕРЖАНИЕ

		Стр.
1.	Введение	5
2.	Назначение	5
3.	Технические данные	5
4.	Состав установки	6
5.	Устройство и работа установки	6
6.	Устройство и работа составных частей установки	7
7.	Размещение и монтаж	8
8.	Маркирование и пломбирование	12
9.	Тара и упаковка	13
10.	Указание мер безопасности	13
11.	Подготовка к работе	13
12.	Порядок работы	14
13.	Проверка технического состояния	15
14.	Характерные неисправности и методы их устранения	16
15.	Техническое обслуживание	17
16.	Правила хранения и транспортирования	20
	Приложения	21

Фильтровентиляционная установка постоянно совершенствуется, поэтому некоторые конструктивные изменения, не влияющие на ее монтаж и эксплуатацию, могут быть не отражены в настоящем издании.

СОДЕРЖАНИЕ

		Стр.
1.	Введение	5
2.	Назначение	5
3.	Технические данные	5
4.	Состав установки	6
5.	Устройство и работа установки	6
6.	Устройство и работа составных частей установки	7
7.	Размещение и монтаж	8
8.	Маркирование и пломбирование	12
9.	Тара и упаковка	13
10.	Указание мер безопасности	13
11.	Подготовка к работе	13
12.	Порядок работы	14
13.	Проверка технического состояния	15
14.	Характерные неисправности и методы их устранения	16
15.	Техническое обслуживание	17
16.	Правила хранения и транспортирования	20
	Приложения	21

1. ВВЕДЕНИЕ

1.1. Техническое описание и инструкция по эксплуатации предназначены для изучения, монтажа и эксплуатации фильтровентиляционных автомобильных установок ФВУА-100Н-12 и ФВУА-100Н-12Ф.

1.2. Техническое описание и инструкция по эксплуатации содержит основные сведения по устройству и работе установки и ее составных частей, по монтажу на объекте, порядок и правила эксплуатации, указания по техническому обслуживанию и хранению установки.

1.3. При изучении, монтаже и эксплуатации установки следует дополнительно руководствоваться формуляром установки и паспортами дифманометра-напоромера и фильтра радиопомех.

2. НАЗНАЧЕНИЕ

2.1. Установки фильтровентиляционные автомобильные ФВУА-100Н-12 и ФВУА-100Н-12Ф предназначены для очистки воздуха от радиоактивной пыли, отравляющих веществ, бактериальных средств и подачи его в герметизированные объекты автотракторной техники (кузова-фургоны и т. п.).

2.2. Установки рассчитаны на эксплуатацию при температуре окружающего воздуха от минус 50°С до плюс 50°С и относительной влажности до 95%.

3. ТЕХНИЧЕСКИЕ ДАННЫЕ

3.1. Номинальная производительность, м³/ч	— 100
3.2. Минимальная производительность, м³/ч	— 90
3.3. Избыточное давление (напор) на выходе из установки, кгс/м² (кПа), не менее	— 30 (0,3)
3.4. Род тока	— постоянный
3.5. Напряжение питания, В	— 12
3.6. Потребляемый ток, А:	
— установка ФВУА-100Н-12	— 28
— установка ФВУА-100Н-12Ф	— 24
3.7. Масса, кг	
— установка ФВУА-100Н-12	— 66
— установка ФВУА-100Н-12Ф	— 59

4. СОСТАВ УСТАНОВКИ

Обозначение	Наименование составных частей	Количество
ПФА-75М	Предфильтр	1
ФПТ-200М	Фильтр-поглотитель	1
ЭВ-75-12 или ЭВЛ-100-12Ф	Электровентилятор	1
—	Комплект монтажных сборочных единиц и деталей	1
—	Комплект запасных деталей	1

ПРИМЕЧАНИЯ: 1. Установка ФВУА-100Н-12 комплектуется электровентилятором ЭВ-75-12.
2. Установка ФВУА-100Н-12Ф комплектуется электровентилятором ЭВЛ-100-12Ф.

5. УСТРОЙСТВО И РАБОТА УСТАНОВКИ

5.1. Фильтровентиляционная установка размещается снаружи объекта и обеспечивает подачу очищенного воздуха в него.

5.2. Принцип работы установки заключается в следующем: наружный воздух при помощи электровентилятора протягивается через предфильтр, где очищается от грубодисперсных частиц пыли.

Воздух, очищенный от грубодисперсных частиц пыли, поступает в фильтр-поглотитель, где очищается от отравляющих веществ, бактериальных средств, радиоактивных веществ и по воздуховоду направляется внутрь герметизированного объекта.

5.3. При работе установки внутри объекта создается избыточное давление воздуха, величина которого зависит от количества подаваемого установкой воздуха и степени герметичности объекта.

Избыточное давление препятствует проникновению зараженного воздуха в объект через возможные неплотности и обеспечивает нахождение личного состава в объекте без применения индивидуальных средств защиты.

6. УСТРОЙСТВО И РАБОТА СОСТАВНЫХ ЧАСТЕЙ УСТАНОВКИ

6.1. Предфильтр (приложение 1) предназначен для очистки воздуха от грубодисперсной радиоактивной пыли.

Он состоит из корпуса, крышки и фильтрующей кассеты ФКА-75М.

Герметичность соединения кассеты и крышки с корпусом достигается с помощью резиновых прокладок, откидных и поджимных болтов.

Для защиты кассеты от атмосферных осадков на входном отверстии передней стенки корпуса имеется колпак с отбойником.

При работе установки воздух поступает через отверстие под колпаком внутрь корпуса предфильтра, проходит через кассету, где очищается от частиц пыли и выходит через выходное отверстие в задней стенке корпуса.

На время хранения и транспортирования входное и выходное отверстия корпуса предфильтра закрываются заглушками.

6.2. Фильтр-поглотитель ФПТ-200М (приложение 2) предназначен для очистки воздуха от мелкодисперсной радиоактивной пыли, отравляющих веществ, ядовитых дымов и туманов и бактериальных средств.

Он состоит из цилиндрического корпуса с крышкой и дном, внутри которого размещаются противодымный фильтр и шихта.

Конструкция фильтра-поглотителя неразборная.

При работе установки воздух поступает через отверстие в торце корпуса и проходит через противодымный фильтр, где очищается от радиоактивной пыли, бактериальных средств, ядовитых дымов и туманов, затем проходит через слой шихты, очищаясь от отравляющих веществ, и выходит через боковое отверстие.

На время хранения и транспортирования входное и выходное отверстия корпуса закрываются герметично заглушками.

6.3. Электровентилятор предназначен для забора и протягивания воздуха через средства очистки, подачи его в объект и поддержания избыточного давления в объекте.

Он состоит из электродвигателя, корпуса, крышки и лопастного колеса. Электродвигатель прикреплен к корпусу вентилятора, лопастное колесо закреплено на валу электродвигателя.

6.4. Щит контроля (приложение 3) предназначен для размещения прибора контроля за работой установки и определения величины избыточного давления воздуха в объекте, для включения и отключения установки.

Щит контроля состоит из панели, дифманометра-напоромера, автомата защиты сети электропитания.

При установке вставки в нижнее горизонтальное положение «Подпор» дифманометр-напоромер показывает величину избыточного давления воздуха в объекте в кгс/м^2 (кПа). При установке вставки в верхнее горизонтальное положение «Производительность» дифманометр-напоромер показывает избыточное давление воздуха на выходе из установки, по которому с помощью таблицы пересчета определяется производительность установки.

Устройство и принцип работы дифманометра-напоромера изложены в паспорте на этот прибор.

6.5. Фильтр радиопомех ФР-81Ф предназначен для защиты радиоаппаратуры от радиопомех, создаваемых электродвигателем вентилятора.

6.6. Комплект воздуховодов и монтажных деталей предназначен для соединения и монтажа предфильтра, фильтра-поглотителя, электровентилятора и подачи очищенного воздуха в объект.

Кронштейны предназначены для крепления отдельных узлов установки к объекту.

7. РАЗМЕЩЕНИЕ И МОНТАЖ

7.1. Размещение и монтаж установки на объекте производится согласно схеме монтажа (приложение 5).

7.2. Перед монтажом проверяется комплектность установки согласно упаковочному листу.

Узлы и монтажные детали, используемые при монтаже установки, перед монтажом протираются от пыли, смазки и влаги и проверяются внешним осмотром.

7.3. Монтаж фильтровентиляционной установки производится в следующей последовательности:

— внутри объекта монтируются щит контроля и фильтр радиопомех;

— снаружи объекта монтируются фильтр-поглотитель, электровентилятор и предфильтр.

Все основные узлы установки соединяются воздуховодами и рукавами.

7.4. Монтаж щита контроля 15 (см. приложения 4 и 5) производится в следующей последовательности:

а) прикрепите к стенке объекта через прокладку 27 воздуховод с заглушкой 5;

б) закрепите на кронштейнах 18 и 19 амортизаторы 55 и прикрепите кронштейны к стенке объекта;

в) закрепите на панели щита контроля дифманометр-напоромер 59 и палец 25;

г) установите (в случае необходимости) стрелку дифманометра-напоромера в нулевое положение согласно паспорта на этот прибор;

д) закрепите щит контроля на кронштейнах;

е) закрепите штуцер 20 в стенке объекта так, чтобы загнутый конец его находился снаружи объекта отверстием вниз;

ж) соедините штуцер 20 трубкой 57 со штуцером «В»;

з) соедините штуцер воздуховода 5 трубкой 57 со штуцером «Б»;

и) соедините трубкой 57 штуцер «А» со штуцером дифманометра-напоромера, обозначенным знаком «+»;

к) соедините трубкой штуцер «Г» со штуцером дифманометра-напоромера, обозначенным знаком «—»;

л) подсоедините автомат защиты сети к бортовой сети электропитания.

ПРИМЕЧАНИЕ. При монтаже не допускаются перегибы и скручивания резиновых трубок.

7.5. Монтаж фильтра радиопомех 54 производится в следующей последовательности:

а) прикрепите фильтр радиопомех к внутренней стенке объекта (см. приложение 5);

б) соедините фильтр радиопомех со щитом контроля и электродвигателем вентилятора согласно схеме (приложение 6).

7.6. Монтаж фильтра-поглотителя 1 (см. приложение 5) производится в следующей последовательности:

а) прикрепите патрубок с фланцем 10 через прокладку 27 к стенке объекта;

б) наденьте рукав 58 на патрубок с фланцем и закрепите его стяжным хомутом 17;

в) прикрепите к стенке объекта два кронштейна 7;

г) снимите с входного и выходного отверстий фильтра-поглотителя заглушки;

д) прикрепите к выходному отверстию патрубок с фланцем 8 и к входному отверстию патрубок с фланцем 22;

е) установите фильтр-поглотитель с прокладками 24 на кронштейны 7, вставьте патрубок с фланцем 8 в рукав 58 и закрепите рукав стяжным хомутом 17;

ж) закрепите фильтр-поглотитель стяжными лентами 4 на кронштейнах 7.

ПРИМЕЧАНИЯ: 1. При монтаже установки фильтр-поглотитель не должен находиться открытым (со снятыми заглушками) более 2 часов.

2. Фильтр-поглотитель, имеющий пробоины в корпусе, а так же вмятины глубиной 8 мм и более, к монтажу не допускается.

7.7. Монтаж электровентилятора 2 или 13 (см. приложение 5) производится в следующей последовательности:

а) прикрепите кронштейн 6 или 16 к стенке объекта;

б) прикрепите к всасывающему патрубку электровентилятора патрубок с фланцем 10;

в) прикрепите к нагнетающему патрубку электровентилятора колено с фланцем 12 или 64;

г) установите электровентилятор через прокладку 29 или 62 на кронштейн и закрепите его;

д) прикрепите кожух 21 или 60 через прокладку 28 или 61 к кронштейну;

е) соедините электровентилятор с фильтром-поглотителем рукавом 58, закрепите рукав стяжными хомутами 17;

ж) соедините рукавом 56 штуцер кожуха 21 или 60 со штуцером колена 12 или 64 и закрепите стяжными хомутами 23.

ПРИМЕЧАНИЕ. Электровентилятор должен монтироваться так, чтобы электродвигатель находился в горизонтальном положении.

7.8. Монтаж предфильтра 3 (см. приложение 5) производится в следующей последовательности:

а) закрепите кронштейн 11 к стенке объекта;

б) отверните гайки откидных болтов, снимите крышку предфильтра;

в) ослабьте контргайки поджимных болтов;

г) отверните до упора поджимные болты и выньте фильтрующую кассету;

д) снимите заглушку с выходного отверстия предфильтра;

е) присоедините к выходному отверстию предфильтра колено с фланцем 9;

ж) вставьте фильтрующую кассету в корпус предфильтра, заверните поджимные болты и контргайки;

з) закройте крышку, заверните гайки откидных болтов и опломбируйте предфильтр;

и) установите предфильтр на кронштейн 11 и закрепите его;

к) соедините предфильтр с электровентилятором рукавом и закрепите его стяжными хомутами 17.

7.9. Проверка герметичности фильтровентиляционной установки производится следующим образом:

а) снимите с предфильтра крышку 3 (см. приложение 1);

б) установите вставку щита контроля в положение «Подпор»;

в) включите (с помощью автомата защиты сети) электровентилятор;

г) откройте заглушку 6 (см. приложение 4);

д) с помощью пламени свечи, спички или дыма папиросы проверьте соединения, расположенные на всасывающей линии (до электровентилятора); при наличии негерметичности (щелей) пламя или дым будут отклоняться;

е) закройте заглушку 6 (см. приложение 4) до упора и проверьте соединения, расположенные на нагнетательной линии (после электровентилятора), кроме узла уплотнения провода питания электровентилятора, путем промазки мыльным раствором;

ж) устраните обнаруженную негерметичность путем подтяжки всех соединений;

з) после окончания проверки герметичности установку отключите;

и) установите крышку 3 (см. приложение 1) на предфильтр.

8. МАРКИРОВАНИЕ И ПЛОМБИРОВАНИЕ

8.1. На корпусе предфильтра имеется табличка, которая содержит наименование изделия (ПФА-75М), номер изделия, номер партии, дату изготовления, производительность, сопротивление.

8.2. На фильтрующей кассете имеется табличка или маркировка, которая содержит наименование изделия (ФКА-75М), номер изделия, номер партии, дату изготовления, производительность, сопротивление.

При поставке в комплекте с корпусом предфильтра, на корпус кассеты наносят наименование изделия и дату изготовления.

На предохранительном щитке со стороны входа воздуха нанесено «Вход воздуха».

8.3. На корпусе фильтра-поглотителя имеется табличка или маркировка, которая содержит наименование изделия (ФПТ-200М), номер изделия, номер партии, дату изготовления, сопротивление и массу.

У отверстия для выхода воздуха нанесено «Выход воздуха».

8.4. На корпусе электровентилятора имеется табличка, которая содержит наименование изделия (ЭВ-75-12 или ЭВЛ-100-12Ф), номер изделия, номер партии, дату изготовления, производительность и напор, создаваемый вентилятором.

8.5. На монтажных сборочных единицах нанесена маркировка согласно приложению 5.

8.6. Предфильтр пломбируется двумя пломбами предприятия, производившего монтаж фильтровентиляционной установки на объекте.

Ящик с монтажными изделиями пломбируется пломбой предприятия-изготовителя фильтровентиляционной установки.

9. ТАРА И УПАКОВКА

9.1. Фильтровентиляционная установка упаковывается в три ящика.

В один ящик упаковывается предфильтр ПФА-75М, в другой ящик упаковывается фильтр-поглотитель ФПТ-200М, в третий ящик упаковывается электровентилятор, комплект монтажных сборочных единиц и деталей и комплект запасных деталей.

10. УКАЗАНИЕ МЕР БЕЗОПАСНОСТИ

10.1. Запрещается работа установки, производительность которой составляет менее 6 м^3/ч на человека, даже при условии обеспечения минимального избыточного давления, установленного для объекта.

10.2. Запрещается работа установки с фильтром-поглотителем, имеющим пробоины корпуса или вмятины глубиной более 8 мм.

10.3. Замену фильтрующей кассеты и фильтра-поглотителя, отработанных в зоне радиоактивной пыли, отравляющих веществ и бактериальных средств на новые, необходимо производить в индивидуальных средствах защиты.

11. ПОДГОТОВКА К РАБОТЕ

11.1. При подготовке установки к работе необходимо:

а) произвести подсоединение резиновых трубок к щиту контроля согласно приложению 4;

б) установить вставку щита контроля в положение «Подпор»;

в) проверить наличие электроэнергии в сети и работу электровентилятора путем кратковременного включения автомата защиты сети на щите контроля;

г) проверить работу заглушки воздуховода путем открытия ее до отказа и закрытия;

д) проверить нулевое положение стрелки дифманометра-напоромера;

е) подтянуть болтовые соединения, стяжные хомуты воздуховодов и стяжные ленты фильтра-поглотителя;

ж) проверить наличие и закрепление резиновых трубок щита контроля, штуцера избыточного давления и воздуховода с заглушкой;

з) снять колпак и отбойник с предфильтра, снять заглушку и положить в ЗИП, установить отбойник с колпаком на место.

12. ПОРЯДОК РАБОТЫ

12.1. Обслуживание установки и контроль за ее работой производится персоналом, прошедшим обучение в объеме настоящей инструкции.

12.2. Включение установки производится, как правило, для очистки воздуха от радиоактивной пыли, отравляющих веществ и бактериальных средств.

Допускается использование установки для очистки воздуха от незараженной пыли, суммарное время ее работы при этом не должно быть более 250 часов.

Время работы и километраж пробега объекта с установкой записываются в формуляр установки.

12.3. Включение установки в работу производится в следующей последовательности:

а) проверьте положение вставки щита контроля (должна быть в положении «Подпор»);

б) автоматом защиты сети щита контроля включите электровентилятор;

в) откройте заглушку воздуховода до отказа;

г) закройте плотно двери, окна и люки объекта;

д) установите необходимое избыточное давление в объекте при помощи клапана избыточного давления (стравливающего клапана).

12.4. При эксплуатации установки необходимо осуществлять контроль за избыточным давлением в объекте.

Производительность установки проверяется при полностью открытой заглушке в случае падения избыточного давления ниже минимального, установленного для объекта.

12.5. Во избежание преждевременного выхода из строя дифманометра-напоромера величина избыточного давления воздуха в объекте не должна превышать 100 кгс/м² (1 кПа).

Регулирование величины избыточного давления производится с помощью клапана избыточного давления (стравливающего клапана) объекта.

12.6. Выключение установки производится в следующей последовательности:

а) выключите электровентилятор;

б) закройте заглушку на воздуховоде до отказа.

13. ПРОВЕРКА ТЕХНИЧЕСКОГО СОСТОЯНИЯ

13.1. При эксплуатации объекта периодически через 5—6 тысяч километров пробега, но не реже двух раз в год проводится проверка технического состояния установки с целью определения ее пригодности для дальнейшего использования по прямому назначению.

13.2. Перечень основных проверок технического состояния.

Таблица 1

Что проверяется. Методика проверки	Технические требования
1. Крепление предфильтра, фильтра-поглотителя, электровентилятора, кронштейнов, щита контроля, фильтра радиопомех и воздуховодов. Внешний осмотр.	Болтовые соединения должны быть затянуты.
2. Крепление рукавов воздуховодов и затяжка стяжных хомутов.	Стяжные хомуты должны быть плотно затянуты.
3. Фильтр-поглотитель. Внешний осмотр.	На корпусе не должно быть пробоин, вмятин глубиной более 8 мм и коррозии.

Продолжение таблицы 1

Что проверяется. Методика проверки	Технические требования
4. Предфильтр. Внешний осмотр.	Откидные болты крышки и поджимные болты должны быть затянуты, крышка должна быть опломбирована двумя пломбами.
5. Дифманометр-напоромер. Внешний осмотр.	Стрелка должна находиться на нулевой отметке.
6. Работа установки. Включением.	Производительность не менее 90 м³/ч.

14. ХАРАКТЕРНЫЕ НЕИСПРАВНОСТИ И МЕТОДЫ ИХ УСТРАНЕНИЯ

Таблица 2

Наименование неисправности, внешнее проявление и дополнительные признаки	Вероятная причина	Метод устранения	Примечание
1. Ослабление крепления составных частей установки. Появление посторонних стуков.	Вибрация и удары	Подтянуть болты и гайки.	
2. Ослабление затяжки соединений воздуховодов и рукавов. Появление негерметичности	Вибрация и удары	Подтянуть болтовые соединения и хомуты крепления рукавов.	
3. Не включается электровентилятор.	Плохой контакт в соединениях электропроводов, обрыв провода питания.	Подтянуть контактные соединения проводов, устранить обрыв провода.	

Продолж. табл. 2

Наименование неисправности, внешнее проявление и дополнительные признаки	Вероятная причина	Метод устранения	Примечание
4. Электровентилятор работает с шумом.	1. Ослабла гайка (винт) крепления лопастного колеса.	1. Подтянуть гайку (винт).	
	2. Вышел из строя подшипник электродвигателя.	2. Отправить электродвигатель в ремонт.	
5. Разрывы рукавов.	Механические повреждения.	Произвести ремонт существующими для резиновых изделий средствами.	
6. Заглушка воздуховода не вращается.	Изогнут винт или повреждена резьба.	Отремонтировать.	

ПРИМЕЧАНИЕ. Возможные неисправности дифманометра-напоромера и методы их устранения указаны в паспорте прибора.

15. ТЕХНИЧЕСКОЕ ОБСЛУЖИВАНИЕ

15.1. В процессе эксплуатации и хранения фильтро-вентиляционной установки возникает необходимость в замене отдельных составных частей ее и проведению других работ, связанных с поддержанием фильтровентиляционной установки в постоянной готовности к работе.

15.2. Замена кассеты предфильтра на новую производится в следующих случаях:

а) после истечения срока хранения на складе или в законсервированном объекте (5 лет);

б) после истечения срока эксплуатации фильтровентиляционной установки (пробег 30000 км автомобильной техники или 8000 км гусеничной техники в течение 5 лет со дня выпуска);

в) при уменьшении производительности, если количество очищенного воздуха, подаваемого в объект, составляет менее 6 м³/ч на человека;

г) после дегазации и дезактивации объекта.

15.3. Замена кассеты производится в следующей последовательности:

а) ослабьте контргайки поджимных болтов;

б) отверните поджимные болты до упора;

в) отверните гайки откидных болтов и снимите крышку предфильтра;

г) выньте фильтрующую кассету;

д) очистите корпус предфильтра от пыли;

е) вставьте новую фильтрующую кассету;

ж) равномерно подтяните поджимные болты, заверните контргайки;

з) закройте крышкой корпус предфильтра, заверните гайки откидных болтов и опломбируйте его.

15.4. Замена фильтра-поглотителя на новый производится в следующих случаях:

а) после истечения срока хранения на складе или в законсервированном объекте (5 лет);

б) после истечения срока эксплуатации установки (пробег 30000 км автомобильной техники или 8000 км гусеничной техники в течение 5 лет со дня выпуска);

в) при появлении угольной пыли внутри объекта (определяется визуально);

г) после дегазации и дезактивации объекта;

д) после работы объекта в зараженной зоне (по указанию начальника химической службы или непосредственного начальника).

15.5. Замена фильтра-поглотителя производится в следующей последовательности:

а) ослабьте стяжной хомут рукава на выходном патрубке фильтра-поглотителя;

б) отверните болты и отсоедините входной патрубок фильтра-поглотителя;

в) отверните болты стяжных лент и снимите фильтр-поглотитель с кронштейнов;

г) отсоедините выходной патрубок от фильтра-поглотителя и закройте отверстия заглушками, снятыми с нового фильтра-поглотителя.

15.6. Установка нового фильтра-поглотителя производится в следующей последовательности:

а) снимите заглушки с входного и выходного отверстия фильтра-поглотителя;

б) присоедините к фильтру-поглотителю выходной патрубок;

в) установите фильтр-поглотитель на кронштейны и присоедините к нему входной патрубок;

г) прикрепите фильтр-поглотитель к кронштейнам при помощи стяжных лент.

15.7. После замены фильтра-поглотителя проверьте герметичность соединений воздуховодов в соответствии с пунктом 7.9.

15.8. Установка, смонтированная на объекте, находящемся на консервации, должна быть так же законсервирована.

15.9. Консервация установки производится в следующей последовательности:

а) выключите автомат защиты сети;

б) снимите колпак и отбойник с предфильтра;

в) установите заглушку, находящуюся в ЗИПе, на входное отверстие предфильтра;

г) закрепите отбойник и колпак на предфильтр;

д) закройте плотно заглушку на воздуховоде;

е) отсоедините трубки от штуцера «В» и штуцера воздуховода 4 (см. приложение 4);

ж) отсоедините трубку от штуцера «А» и подсоедините ее к штуцеру «В»;

з) наденьте на штуцер воздуховода 4 заглушку, находящуюся в ЗИПе;

и) установите вставку щита контроля в положение «Подпор».

15.10. Проверка работоспособности установки, находящейся на консервации, производится в соответствии со сроками проверок объекта, на котором смонтирована установка.

Приложение 1

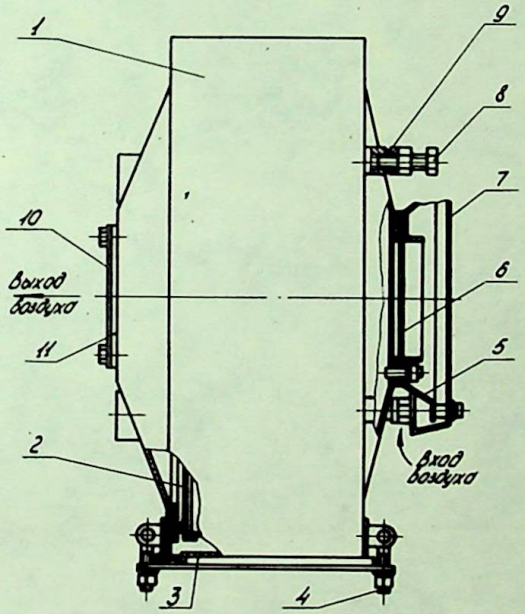

Предфильтр ПФА-75М

1. Корпус. 2. Кассета ФКА-75М. 3. Крышка. 4. Болт откидной. 5. Отбойник. 6. Заглушка. 7. Колпак. 8. Болт поджимной. 9. Прокладка. 10. Заглушка. 11. Прокладка.

Приложение 2

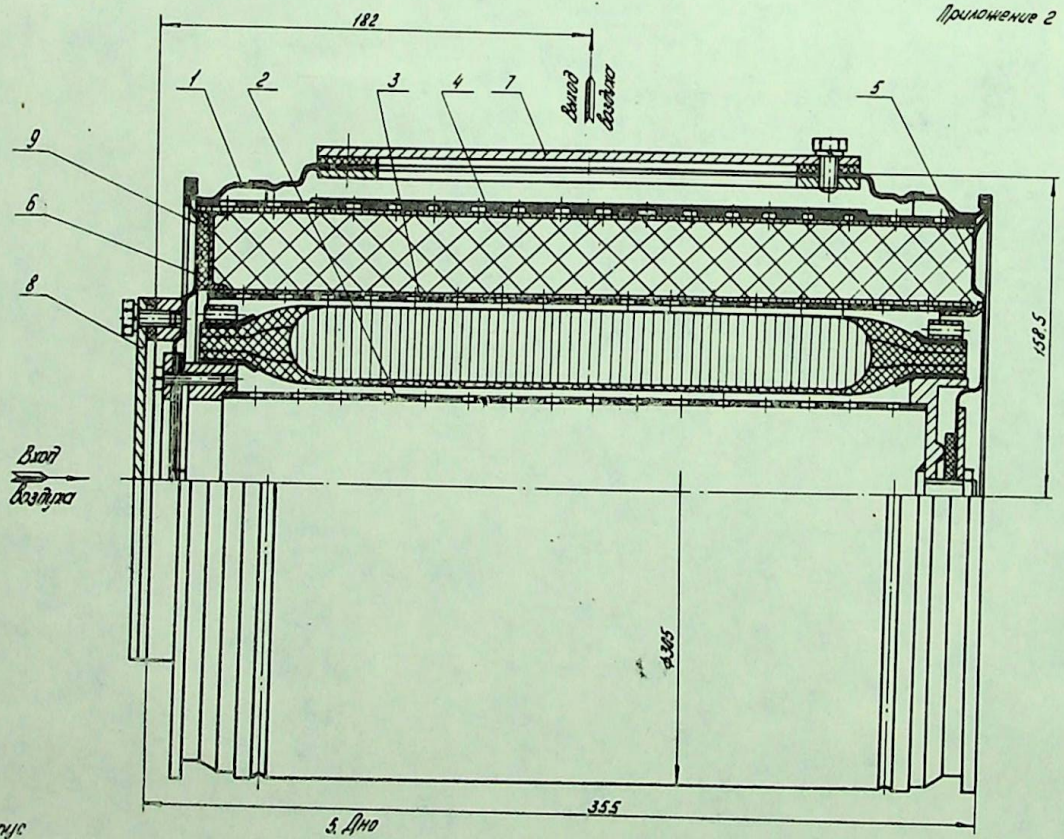

1. Корпус
2. Цилиндр центральный
3. Цилиндр перфорированный малый.
4. Цилиндр перфорированный большой.
5. Дно
6. Крышка.
7. Заглушка
8. Заглушка
9. Подушка амортизирующая

Фильтр-поглотитель ФПТ-200М.

Приложение 3

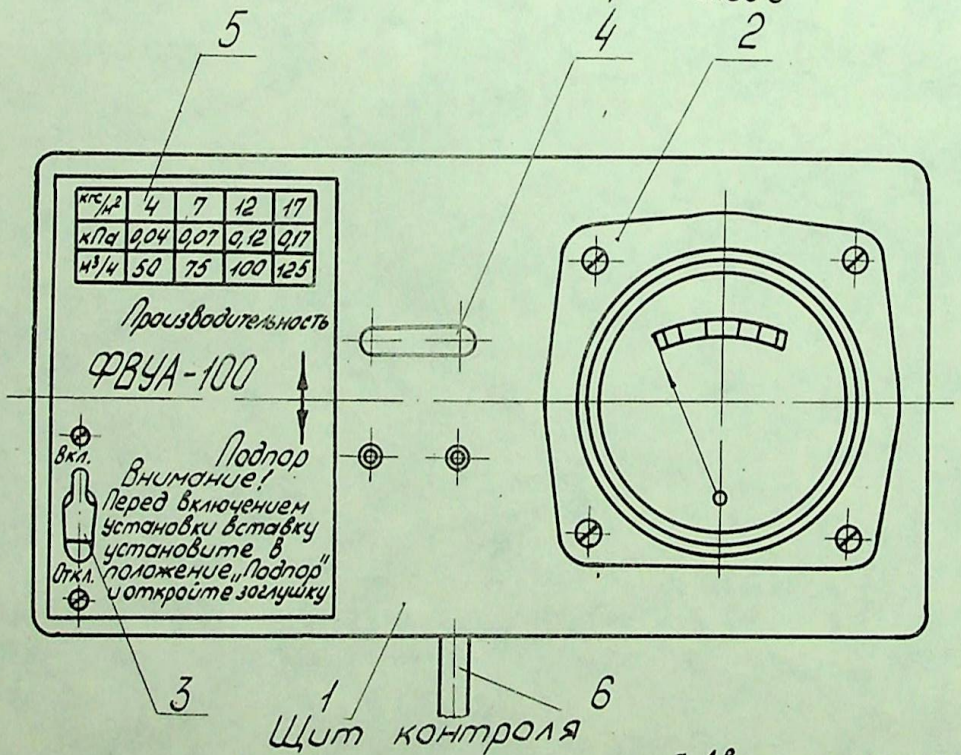

Щит контроля

1. Панель. 2. Дифманометр-напоромер. 3. Автомат защиты сети АЗС. 4. Вставка. 5. Таблица пересчета. 6. Перемычка

Приложение 4.

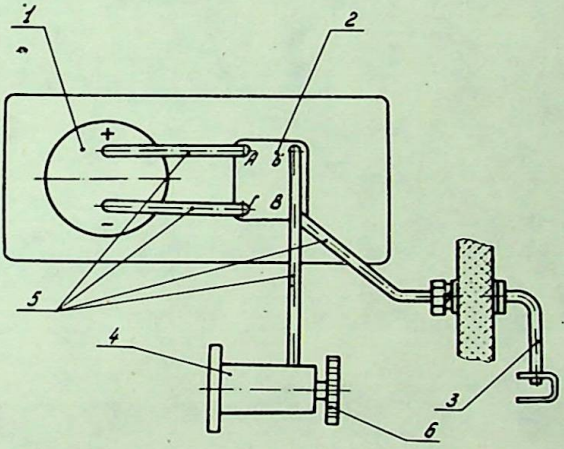

Схема подсоединения щита контроля к воздуховоду

1. Дифманометр - напоромер.
2. Устройство для переключения
3. Штуцер.
4. Воздуховод
5. Резиновые трубки.
6. Заглушка.

Приложение 5

Лист 1

СХЕМА МОНТАЖА УСТАНОВКИ ФВУА-100Н-12 (ФВУА-100Н-12Ф)

Позиция	Маркировка	Наименование	Примечание
1	ФПТ-200М	Фильтр-поглотитель	
2	ЭВ-75-12	Электровентилятор	Примен. ФВУА-100Н-12
3	ПФА-75М	Предфильтр	
4	Н12-1	Лента в сборе	
5	В12-2	Воздуховод с заглушкой	
6	Н12-3	Кронштейн	Примен. ФВУА-100Н-12
7	Н12-4	Кронштейн	
8	Н12-5	Патрубок с фланцем	
9	Н12-6	Колено с фланцем	
10	Н12-7	Патрубок с фланцем	
11	Н12-8	Кронштейн	
12	Н12-9	Колено с фланцем	Примен. ФВУА-100Н-12
13	ЭВЛ-100-12Ф	Электровентилятор	Примен. ФВУА-100Н-12Ф
14	Н12-10	Перемычка	Примен. ФВУА-100Н-12
15	В12-1	Щит контроля	
16	Н24-2	Кронштейн	Примен. ФВУА-100Н-12Ф
17	В12-6	Хомут стяжной	
18	В12-7	Кронштейн верхний	
19	В12-8	Кронштейн нижний	
20	В12-9	Штуцер	
21	В12-10	Кожух с фланцем	Примен. ФВУА-100Н-12
22	В12-13	Патрубок с фланцем	
23	В12-16	Хомут стяжной	
24		Прокладка	Поставляется с ФПТ-200М
25		Палец	
26		Прокладка	
27		Прокладка	
28		Прокладка	Примен. ФВУА-100Н-12
29		Прокладка	Примен. ФВУА-100Н-12
30		Прокладка	
31		Болт М6×20	
32		Болт М6×30	
33		Болт М8×25	
34		Болт М8×30	

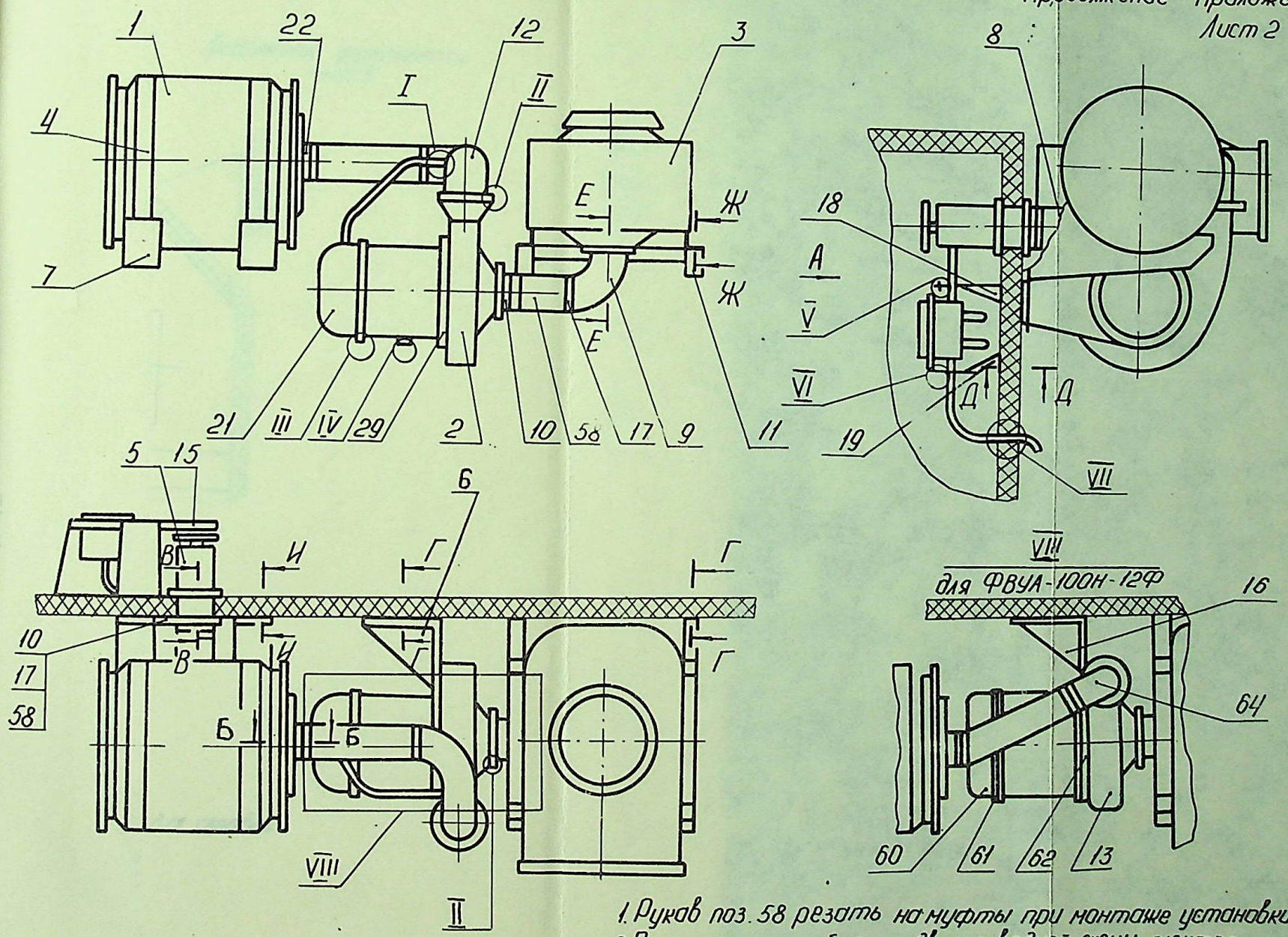

1. Рукав поз. 58 резать на муфты при монтаже установки на объекте.
2. При наличии на объекте двухпроводной схемы электропитания поставка второго фильтра радиопомех и провода длиной 0,75м проводится по особому заказу, оговоренному в договоре на поставку.

Вид А
(кроме кузовов К131 и КМ131)

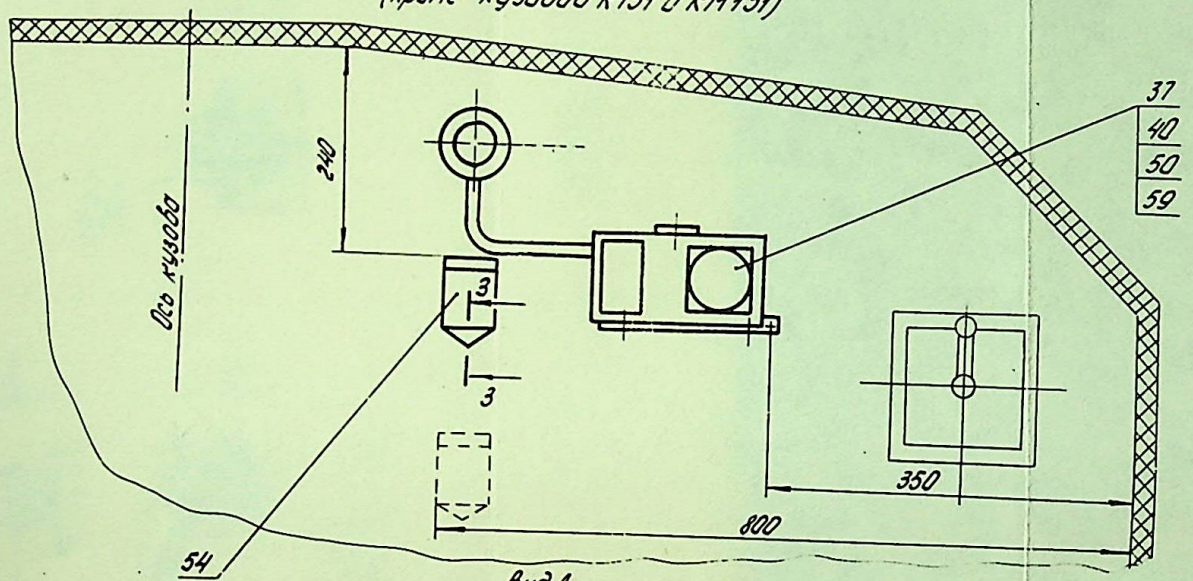

Вид А
(для кузовов К131 и КМ131)

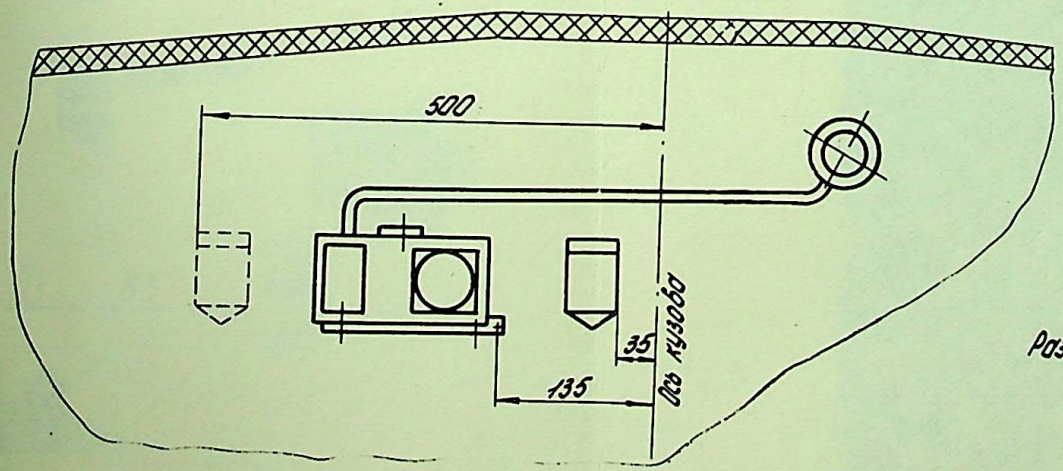

Размеры для справок.

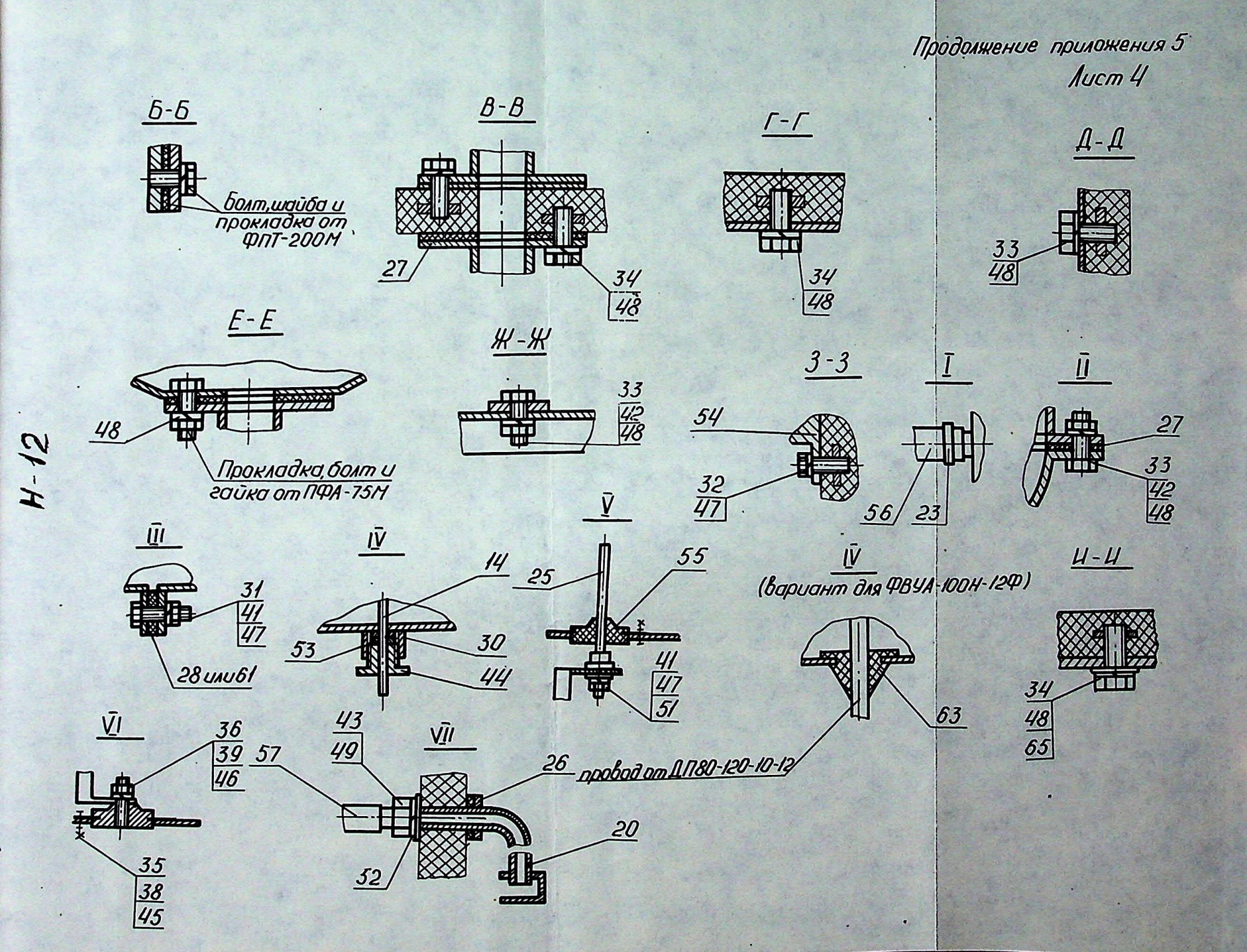
Б-Б
Болт, шайба и прокладка от ФПТ-200М
В-В
27
34
48
Г-Г
34
48
Д-Д
33
48
Е-Е
48
Прокладка, болт и гайка от ПФА-75М
Ж-Ж
33
42
48
З-З
54
32
47
I
56
23
II
27
33
42
48
III
31
41
47
28 или 61
IV
14
53
30
44
V
25
55
41
47
51
IV
(вариант для ФВУА-100Н-12Ф)
63
И-И
34
48
65
VI
36
39
46
35
38
45
57
43
49
52
VII
26
провод от ДП80-120-10-12
20

Н-12

Приложение 6

Принципиальная электрическая схема ФВУА-100Н-12 (ФВУА-100Н-12Ф)

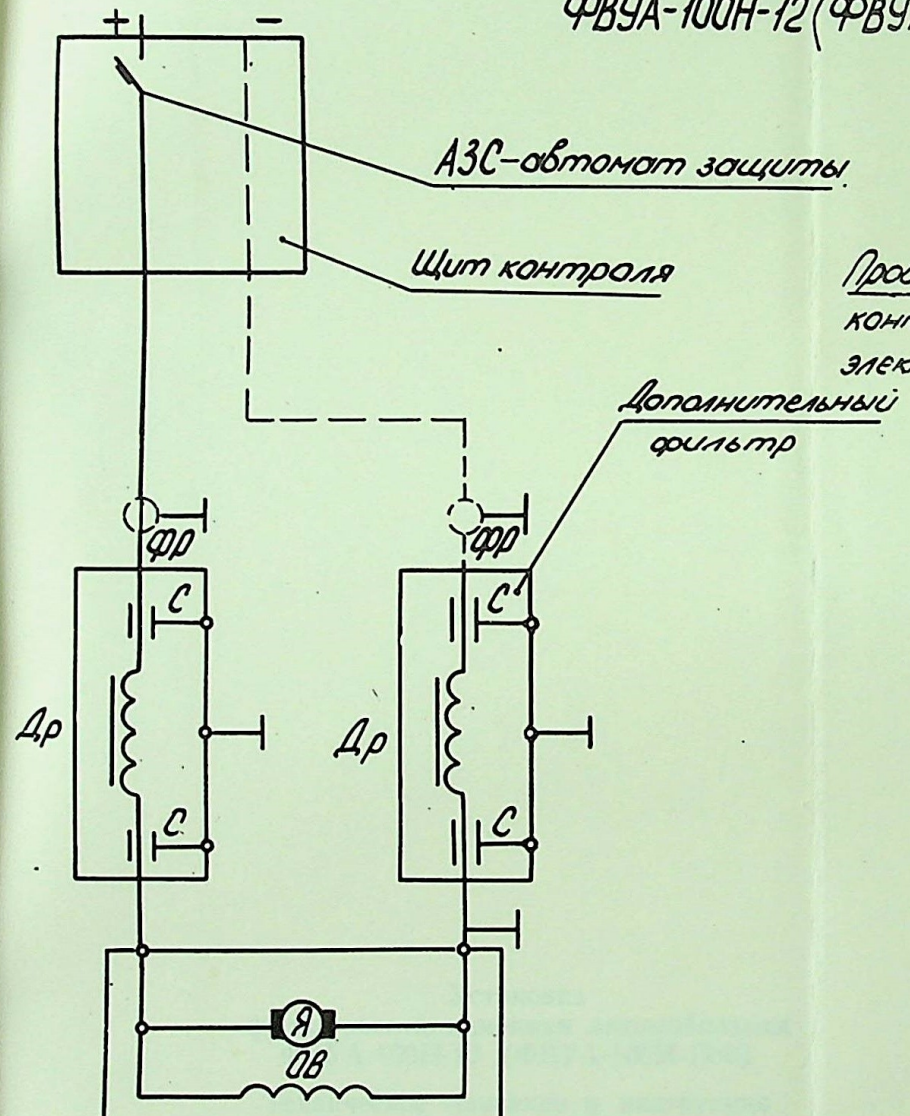

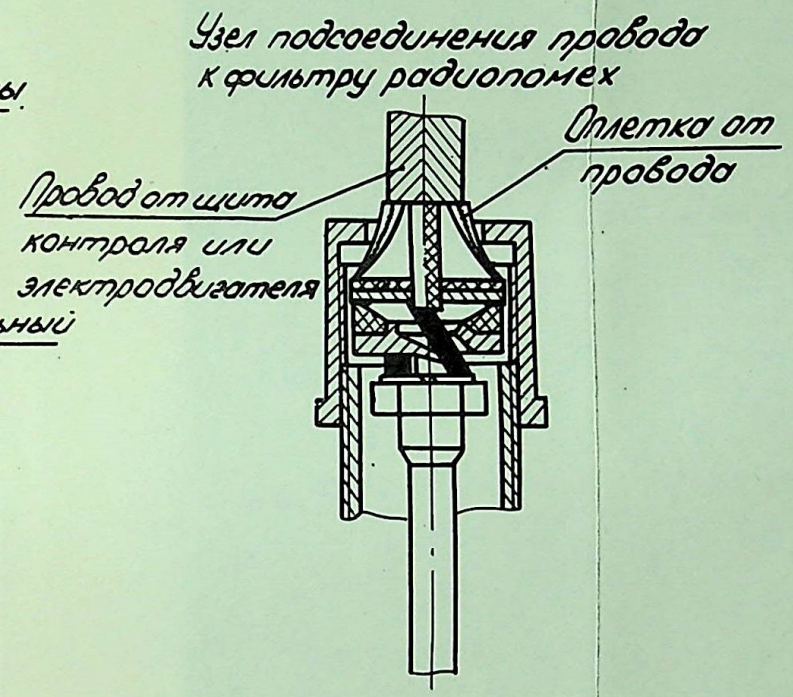

1. Длина перемычки от электродвигателя до фильтра радиопомех 750 ± 10 мм.

2. Монтаж электропроводки проводить проводом в экранирующей оплетке.

3. При использовании двухпроводной схемы электропитания проложить второй провод (показан пунктирной линией) и установить дополнительный фильтр радиопомех.

Электродвигатель МЭ-22А-28а, 12в, 120вт, 2700 об/мин для установки ФВУА-100Н-12 или электродвигатель ДП80-120-10-12-24а, 12в, 120вт, 10000 об/мин для установки ФВУА-100Н-12Ф

Установка
фильтровентиляционная автомобильная
ФВУА-100Н-12 (ФВУА-100Н-12Ф)

Техническое описание и инструкция
по эксплуатации

заказ-наряд